

СВЕТОЗАР
ТРЕЙД

КАТАЛОГ
ПРОДУКЦИИ

КЛАПАНЫ ПРОТИВОПОЖАРНЫЕ СВТ-ПО-EI90, СВТ-ПЗ-EI90, СВТ-ПЗ-EI120

www.svetozart.ru

Введение

Компания «Светозар Трейд» с 2014 г. производит оборудование для коммерческой, промышленной и технологической вентиляции и отопления. Производство противопожарного и климатического оборудования размещено на территории Индустриального парка М7 в г. Казань, Республика Татарстан.

Одной из значимых позиций в линейке производимого оборудования являются клапаны: воздушные, противопожарные, дымоудаления, избыточного давления, обратные клапаны. Помимо серийного производства наша компания располагает возможностью производства клапанов в соответствии с индивидуальными техническими требованиями заказчика.

Для всех типов проектных задач «Светозар Трейд» предлагает серии клапанов с разными физико-механическими и эксплуатационными свойствами, что позволяет экономно расходовать строительный бюджет:

- Коммерческие или гражданские проекты, офисные и жилые здания, торговые и спортивные центры, учебные заведения и другие объекты, оборудованные общеобменной и противопожарной вентиляцией.
- Промышленные объекты нефтегазовой и энергетической сферы, производственные предприятия всех уровней сложности и технологических циклов - металлургия, химическая промышленность, предприятия ВПК и др. с системами специальной технологической вентиляции.

Модельный ряд сочетает в себе все достоинства ведущих российских производителей аналогичного оборудования, таких как «Веза», «Вингс-М», «Сигма-Вент» и собственные разработки.

Для выбора нужных моделей клапанов разработан данный каталог, также возможен подбор клапанов сотрудниками «Светозар Трейд» через оформление опросных листов и применение готовых ИТТ, ТЗ и ТУ в составе проекта.

Любой клапан не может являться полноценным изделием целевого назначения без указания полного списка всех его характеристик:

- объем протечки через закрытый клапан,
- падение давления на клапане,
- значение предельного давления работоспособности клапана,
- значение удельного сопротивления дымогазопроницанию.

Не менее важным является достоверность данных характеристик предоставляемых производителем. Единственным возможным путём получения верифицированных данных являются испытания клапана, сертифицированной лабораторией, подтвержденные протоколом испытаний.

ООО «Светозар Трейд» имеет собственную испытательную лабораторию для проведения аэродинамических испытаний в соответствии с рекомендациями EN 1751-2001 «Системы вентиляции и кондиционирования воздуха. Воздухораспределители. Аэродинамические испытания дросселей и клапанов».

ВНИМАНИЕ!
КОНСТРУКТОРСКО-ТЕХНИЧЕСКИЙ ОТДЕЛ ООО «СВЕТОЗАР ТРЕЙД» ВЕДЕТ ПОСТОЯННУЮ РАБОТУ ПО УЛУЧШЕНИЮ И СОВЕРШЕНСТВОВАНИЮ ВЫПУСКАЕМОЙ ПРОДУКЦИИ, ПОЭТОМУ ОСТАВЛЯЕТ ЗА СОБОЙ ПРАВО НА ИЗМЕНЕНИЕ РАЗМЕРОВ И КОМПЛЕКТАЦИИ БЕЗ УВЕДОМЛЕНИЯ.

КЛАПАНЫ ПРОТИВОПОЖАРНЫЕ СВТ-П

Клапаны противопожарные СВТ-П со степенью огнестойкости EI90 / EI120





Назначение

Клапаны противопожарные СВТ-П сертифицированы по ГОСТ Р53301-2013, предназначены для установки в системах общепромышленной вентиляции, кондиционирования, приточной и вытяжной противодымной вентиляции. В системах основной вентиляции помещений, защищенных установками газового, аэрозольного и порошкового пожаротушения, используются для удаления газа и дыма после пожара.

Клапаны СВТ-П применяются в качестве:

- Нормально открытых — (ПО)
- Нормально закрытых — (ПЗ)

Степень огнестойкости

- EI90
- EI120

Исполнение

- Общепромышленное (О)
- Коррозионностойкое (К)
- Морозостойкое утепленное (МС-У)
- Морозостойкое с подогревом (МС-П)
- Морозостойкое коррозионностойкое утепленное (МСК-У)
- Морозостойкое коррозионностойкое с подогревом (МСК-П)

Клапаны изготавливают в следующих типах

- канальный (фланцевый, ниппельный*)
- стеновой

При заказе переходника на круглое сечение его диаметр должен быть не больше, чем ширина (А) и высота (В) клапана.

Исполнение по параметрам потока рабочей среды:

- Стандартное (СТ) – установка в системах со статическим давлением не более 1500 Па для клапанов канального, ниппельного и фланцевого (круглого сечения) типов и 700 Па для клапанов стенового типа прямоугольного сечения. Скорость рабочей среды в сечении клапана не более 20 м/с. При установке клапанов стенового типа прямоугольного сечения в приточных системах противодымной вентиляции подачу сигнала на открытие клапана рекомендуется производить на 10-12 секунд раньше пуска вентилятора.
- Высокодинамичное (ВД) – установка в системах со статическим давлением не более 5000 Па и скоростью рабочей среды в сечении клапана не более 30 м/с (только для клапанов прямоугольного сечения канального типа).

* Для клапанов круглого сечения.

КЛАПАНЫ ПРОТИВОПОЖАРНЫЕ СВТ-П

Маркировка СВТ-ПО, СВТ-ПЗ со степенью огнестойкости EI90 / EI120

Клапан противопожарный СВТ; нормально открытый; степень огнестойкости EI90; с рабочим сечением 500х600 мм; канального типа; электропривод Р220; привод расположен снаружи клапана; одна заслонка; с вылетом заслонки за пределы корпуса; с высокодинамичным исполнением по параметрам потока рабочей среды.

СВТ-ПО- EI90-СТ-500х600-2*ф-Р220-Н-0-0-ВД

Обозначение
СВТ

Назначение
ПО – нормально открытый
ПЗ – нормально закрытый

Степень огнестойкости
EI90
EI120

Исполнение
СТ – общепромышленное (стандартное)
К – коррозионностойкое
МС-У – морозостойкое утепленное
МС-П– морозостойкое с подогревом*

Рабочее сечение: АхВ
А – ширина, мм
В – высота, мм
С – глубина, мм
D – диаметр, мм

Тип клапана
2*ф – канальный, фланцевый
с – стеновой (кроме клапанов круглого сечения)
2*н – канальный, ниппельный

Тип привода
Р220 – электромеханический привод на 220В/24В (реверсивный)**
П220 – электромеханический привод на220В/24В (с возвратной пружиной)

Размещение привода
Н – наружное
В – внутреннее

Количество заслонок
0 – одна заслонка
1 – больше одной заслонки***

Вылет заслонки за пределы корпуса
0 – с вылетом заслонки за пределы корпуса
1 – без вылета заслонки за пределы корпуса

Исполнение по параметрам потока рабочей среды
ВД – высокодинамичное

*Клапаны в варианте исполнения МС-П комплектуются саморегулируемым греющим кабелем, который укладывается по всему периметру клапана. Мощность кабеля составляет 30 Вт/м, напряжение питания 220В (50Гц).
**При установке дополнительного уплотнения и реверсивного электропривода, клапан может быть использован в качестве клапана двойного действия или нормально закрытого клапана согласно СП 7.13130.2013 п. 7.13 б, в. (указывается при оформлении заказа)
***Клапан может быть изготовлен в многостворчатом исполнении без вылета заслонок за габариты корпуса.

КЛАПАНЫ ПРОТИВОПОЖАРНЫЕ СВТ-П

Технические характеристики

Наименование параметра	Норма
ИНЕРЦИОННОСТЬ СРАБАТЫВАНИЯ ЭЛЕКТРОПРИВОДА*, СЕКУНД, НЕ БОЛЕЕ	
С пружинным возвратом BELIMO/SIEMENS/VILMANN/AIRONEи др.	20/20/20/20
Реверсивного типа BELIMO/SIEMENS/VILMANN/AIRONEи др.	30/45/20/25
НОМИНАЛЬНОЕ НАПРЯЖЕНИЕ ПИТАНИЯ, В	
Для питания электропривода BELIMO/SIEMENS/VILMANN/AIRONE	=24 или ~24 или ~220 (50 Гц)
Для питания цепей контроля положения BELIMO/SIEMENS/VILMANN/AIRONE	=24 или ~24 или ~220 (50 Гц)
ПОТРЕБЛЯЕМАЯ МОЩНОСТЬ, ВТ, НЕ БОЛЕЕ	
Электропривода 24/220В BELIMO/SIEMENS/VILMANN/AIRONE	7,5/8,5
НАПРЯЖЕНИЕ И МОЩНОСТЬ НАГРЕВАЮЩЕГО ЭЛЕМЕНТА КЛАПАНА И ЭЛЕКТРОПРИВОДА, В / Вт	
Номинальное напряжение, В / Номинальная мощность, Вт	220 (50 Гц) / 30Вт на 1 п/м

Выпускаемые клапаны комплектуются электромеханическими приводами с возвратной пружиной или реверсивного типа, где:

- П220 - электропривод с возвратной пружиной,
- Р220 - электропривод реверсивного типа.

Эксплуатация

Вид климатического исполнения:

- для клапанов общепромышленного (стандартного) исполнения У2 по ГОСТ 15150-69,
- для клапанов морозостойкого исполнения УХЛ2 по ГОСТ 15150-69.

КЛАПАНЫ ПРОТИВОПОЖАРНЫЕ СВТ-П

Конструкция

Все клапаны серии СВТ-П сохраняют работоспособность вне зависимости от пространственной ориентации и плоскости их установки.
Клапаны со стандартным исполнением по параметрам потока воздушной среды (С) представляют собой корпус прямоугольного или круглого сечения из оцинкованной, нержавеющей или черной стали, с установленной внутри него заслонками поворотного типа. Заслонки выполнены из огнестойкого материала, который характеризуется низким коэффициентом теплопроводности, влагостойкостью, морозостойкостью, экологичностью.
Монтажные лючки предусмотрены на все типы клапанов.

Изготавливаются клапаны трех типов:

- канальный (прямоугольное и круглое сечение - имеет два присоединительных фланца)
- стеновой (прямоугольное сечение - имеет один присоединительный фланец)
- ниппельный, фланцевый (круглое сечение - может быть изготовлен с фланцем и без него)

Типы исполнительных механизмов:

- Клапаны нормально открытые СВТ-ПО EI90:

– электропривод с возвратной пружиной и терморазмыкающим устройством (ТРУ по заказу);
– электропривод реверсивного типа;

- Клапаны нормально закрытые СВТ-ПЗ EI90 / EI120:

– электропривод с возвратной пружиной и терморазмыкающим устройством (ТРУ по заказу);
– электропривод реверсивного типа.

Приведение клапана в рабочее положение:

Приведение клапана в рабочее положение происходит в автоматическом режиме - дистанционно с помощью электропривода (приведение клапана в рабочее или охранное положение может осуществляться полностью дистанционно с пульта управления или вручную с использованием рукоятки ручного взвода, всегда входящей в комплект обязательной поставки к электроприводу).

Механизм аварийного срабатывания нормально открытого, нормально закрытого клапана

При оснащении электроприводом заслонки клапана автоматически устанавливаются в охранное положение (нормально открытый клапан - открыт, нормально закрытый - закрыт). Электропривод с возвратной пружиной (только для нормально открытых клапанов) в охранном положении постоянно находится под напряжением, реверсивный электропривод (только для нормально закрытого клапана) после установки в охранное положение обесточивается. Далее, при аварийном срабатывании: электропривод с возвратной пружиной отключается от питания, на реверсивный электропривод подается электропитание и заслонки клапана автоматически устанавливаются в рабочее положение за счет энергии пружины или энергии двигателя привода соответственно. При отключении напряжения питания не связанного с пожаром и последующего его включения на приводе с возвратной пружиной заслонки клапана возвращаются в охранное положение. В случае использования реверсивного электропривода управление заслонками в клапане происходит путем подачи напряжения на соответствующие группы контактов.

КЛАПАНЫ ПРОТИВОПОЖАРНЫЕ СВТ-П

Клапаны СВТ-ПО EI90, СВТ-ПЗ EI90/EI120 канальные прямоугольного сечения с наружным размещением привода

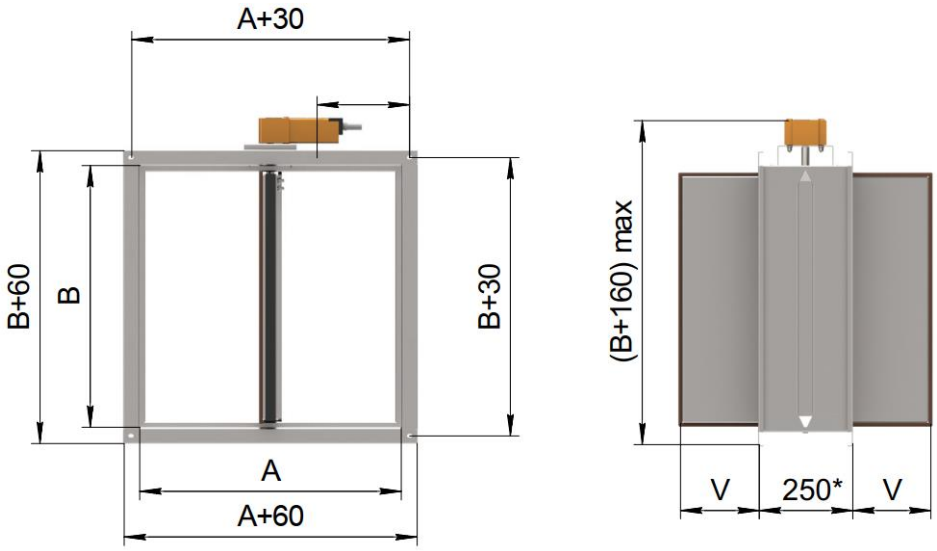

V– вылет заслонки за габарит корпуса, мм. V=((A-24)/N-4)/2-100, где N кол-во заслонок в клапане

Минимальный и максимальные размеры клапана СВТ-ПО EI90, СВТ-ПЗ EI90/EI120 прямоугольного сечения канального типа**

A, мм	B, мм
100…2000	100…1600

Масса клапана СВТ-ПО EI90, СВТ-ПЗ EI90/EI120 ***

AxB, мм	100x100	150x150	200x200	300x300	400x400	500x500	600x600	800x800	1000x1000
EI90, Масса, кг (±10%)	4,6	5,8	8,1	10,4	13,9	16,2	22	25,5	36
EI120, Масса, кг (±10%)	4,8	6	8,5	11	14,6	17	23	26,8	37,8

Количество заслонок в клапане прямоугольного сечения канального типа

A, мм	B, мм	N, шт
100≤A≤1200	100≤B≤1000	1
1200<A≤2000	200≤B≤950	2
1050<A≤2000	1000≤B≤1600	4

*Глубина клапана может быть изменена по требованию заказчика.
**Возможно кассетное исполнение клапанов.
** Масса клапана указана без исполнительного механизма и навесных элементов.
В стандартном исполнении (СТ) количество отверстий на фланцах одной стороны - 4 шт.

КЛАПАНЫ ПРОТИВОПОЖАРНЫЕ СВТ-П

Клапаны СВТ-ПЗ EI90 / EI120 стеновые прямоугольного сечения с внутренним размещением привода

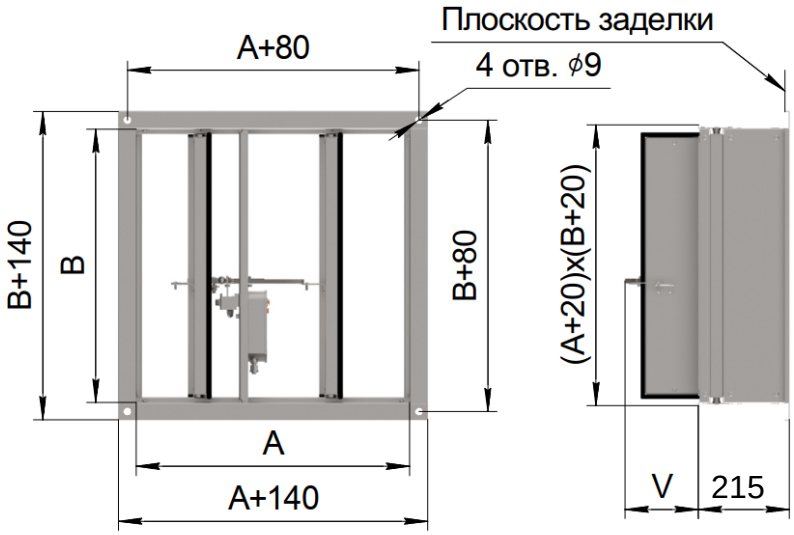

V – вылет заслонки за габарит корпуса, мм.
N – кол-во заслонок в клапане

Минимальный и максимальные размеры клапана СВТ-ПЗ EI90 / EI120 прямоугольного сечения стенового типа**

A, мм	B, мм
200…2000	300…1600

Масса клапана СВТ-ПЗ EI90 / EI120 прямоугольного сечения***

AxB, мм	200x300	300x300	400x400	500x500	600x600	800x800	1000x1000
EI90, Масса, кг (±10%)	8,1	10	13,5	15,8	21,8	25	35,5
EI120, Масса, кг (±10%)	8,5	10,5	14	16,5	22,5	25,5	56

Количество заслонок в клапане прямоугольного сечения стенового типа и их вылет за габарит корпуса

A, мм	B, мм	N, шт
200≤A<1200	300≤B<550	1
600	600	1 (для клапана СВТ-ПЗ EI90)
600	600	2 (для клапана СВТ-ПЗ EI120)
650<A≤1200	600<B≤1100	2
1250<A≤2000	300<B≤550	2
600<A≤1200	1150<B≤1600	3
1250<A≤2000	600<B≤1100	4
1250<A≤2000	1150<B≤1600	6

*Глубина клапана может быть изменена по требованию заказчика.
**Возможно кассетное исполнение клапанов.
** Масса клапана указана без исполнительного механизма и навесных элементов.
В стандартном исполнении (СТ) количество отверстий на фланцах одной стороны - 4 шт.

КЛАПАНЫ ПРОТИВОПОЖАРНЫЕ СВТ-П

Клапаны СВТ-ПО EI90 канального типа, круглого сечения, фланцевые

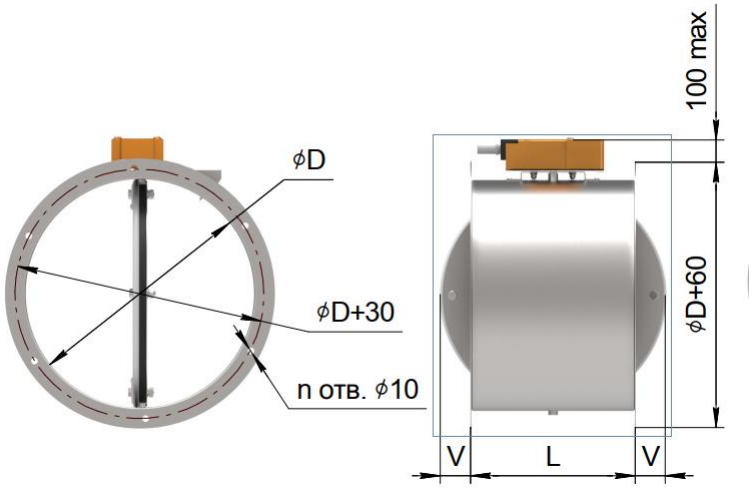

V – вылет заслонки за габарит корпуса, мм.

Размеры и масса клапана СВТ-ПО EI90 канального типа круглого сечения, фланцевого

øD, мм	L, мм	V, мм	n, шт	Масса, кг (±10%)
100	220		4	1,6
125	220			1,9
140	220			2,2
150	220			2,3
160	220		6	2,5
180	220			2,8
200	220			3,3
225	220	5		3,9
250	250			4,6
280	250	15		5,4
315	250	35		6,4
355	250	55		7,6
400	260	75	8	9,2
450	285	85		11,2
500	310	95		13,5
560	340	110	12	16,5
630	375	130		20,5
710	415	150		25,5
800	415	195	16	27,8
900	415	245		33,8
1000	415	295		37,4

КЛАПАНЫ ПРОТИВОПОЖАРНЫЕ СВТ-П

Клапаны СВТ-ПО EI90 канального типа, круглого сечения, ниппельные

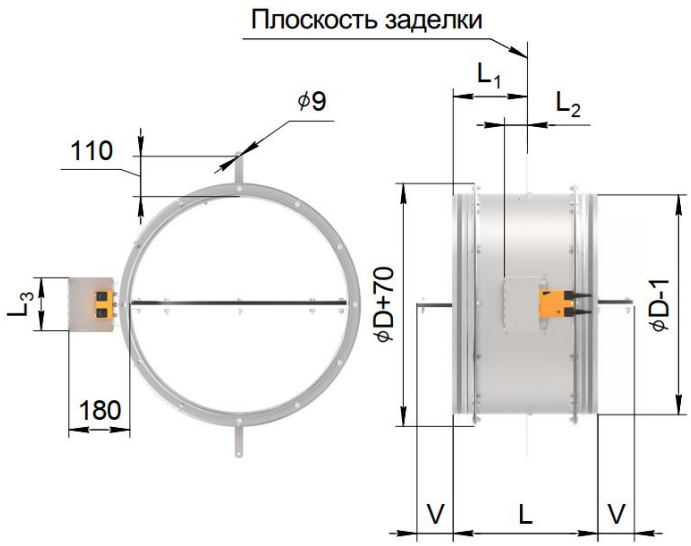

V – вылет заслонки за габарит корпуса, мм.
N – кол-во заслонки в клапане

Размеры и масса клапана СВТ-ПО EI90 канального типа круглого сечения, ниппельного

øD, мм	L, мм	V, мм	Масса, кг (±10%)
100	220		1,5
125	220		1,8
140	220		2
150	220		2,2
160	220		2,4
180	220		2,6
200	220		3,1
225	220	5	3,7
250	250		4,4
280	250	15	5,1
315	250	35	6,1
355	250	55	7,2
400	260	75	8,7
450	285	85	10,6
500	310	95	12,8
560	340	110	15,7
630	375	130	19,5
710	415	150	24,2
800	415	195	26,4
900	415	245	32,1
1000	415	295	35,5

КЛАПАНЫ ПРОТИВОПОЖАРНЫЕ СВТ-П

Применение клапанов противопожарных СВТ-П3 со степенью огнестойкости EI120 в качестве дымовых клапанов

Конструкция

Клапаны прямоугольного сечения изготавливают с электроприводом, для вертикальной и горизонтальной установки в типе:

- канальный - имеет два присоединительных фланца,
- стеновой - имеет один присоединительных фланца.

Исполнительный механизм –реверсивный электропривод типа «открыто/закрыто» питанием 24 или 220В в клапане канального исполнения размещается только снаружи клапана и всегда на высоте клапана (размер В), стенового исполнения – только внутри клапана;

Корпус – коробчатый, канального или стенового типа.

Заслонка – поворотного типа с замковым уплотнением, устанавливается в корпусе на осях; угол открытия заслонки 90°. В открытом положении имеет вылет за габарит корпуса в сторону канала (шахты) дымоудаления.

Приведение клапана в положение открыто/закрыто осуществляется:

- с помощью реверсивного электропривода (может осуществляться полностью дистанционно с пульта управления или вручную с помощью рукоятки ручного взвода, входящей в комплект обязательной поставки к электроприводу);

Механизм срабатывания клапанов:

- при оснащении электроприводом открытие/закрытие заслонки клапана происходит за счет энергии двигателя привода. Управление заслонками в клапане происходит путем подачи напряжения на соответствующие группы контактов электропривода. При нахождении клапана в положении закрыто электропривод обесточен.

КЛАПАНЫ ПРОТИВОПОЖАРНЫЕ СВТ-П

Клапаны СВТ-ПЗ EI120 канального типа в качестве дымовых с электроприводом снаружи

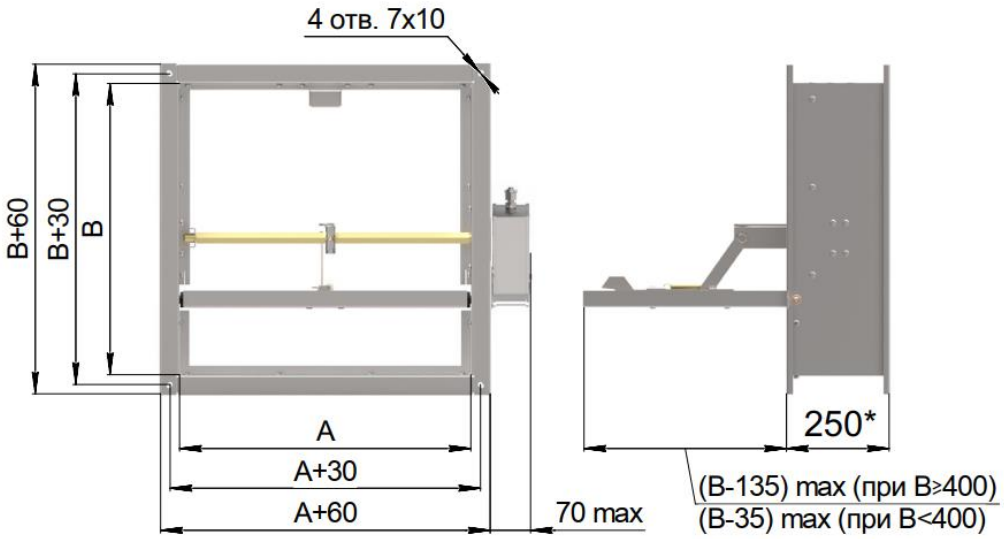

Клапаны стенового типа СВТ-ПЗ EI120 в качестве дымовых с электроприводом внутри

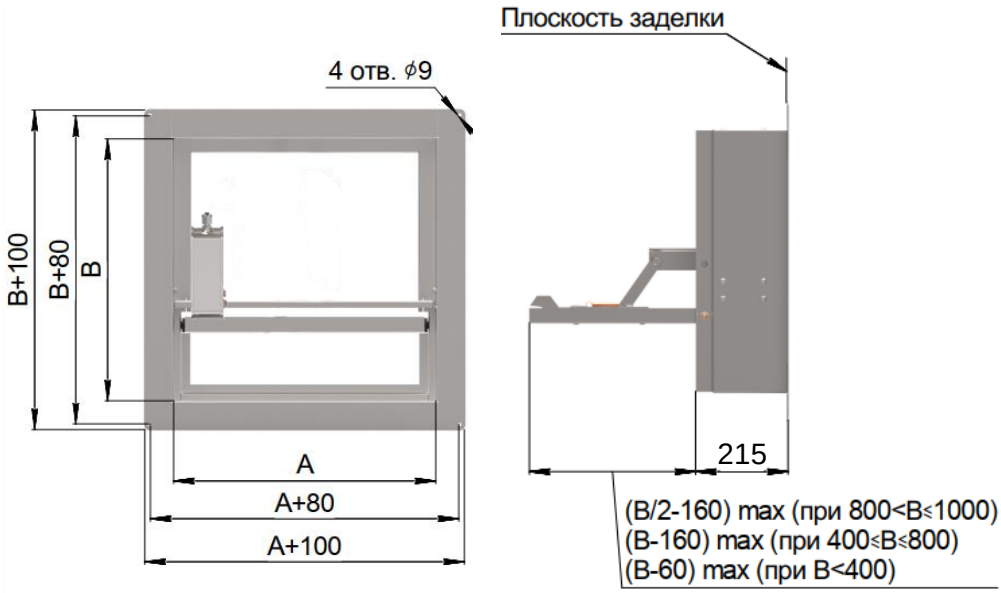

Минимальный и максимальные размеры стенового и канального клапана СВТ- ПЗ со степенью огнестойкости EI120 прямоугольного сечения, применяемых в качестве дымовых клапанов

A, мм	B, мм
200…Amax**	200…Bmax**

*Глубина клапана может быть изменена по требованию заказчика.

** Максимальные размеры клапана указаны в таблице типоразмеров для односекционного исполнения.

КЛАПАНЫ ПРОТИВОПОЖАРНЫЕ СВТ-П

Клапан СВТ-ПО EI90, СВТ-ПЗ EI90/EI120 в многостворчатом исполнении без вылета лопаток за габарит корпуса

Конструкция

Клапан СВТ-ПО EI90, СВТ-ПЗ EI90/EI120 может быть изготовлен в многостворчатом исполнении без вылета лопаток за габарит корпуса и применяться в качестве нормально открытого, нормально закрытого или дымового клапана. Клапаны изготавливаются прямоугольного сечения в жёстком коробчатом корпусе, в котором на осях установлены лопатки поворотного типа. Угол открытия лопаток составляет 90°. Такие клапаны сохраняют работоспособность вне зависимости от пространственной ориентации и плоскости установки, при условии горизонтального расположения оси вращения заслонки.
Предназначены для систем со скоростью воздушного потока не более 15 м/с для дымовых клапанов и 25 м/с для нормально закрытых клапанов. Статическое давление не более 1500 Па.

Исполнительный механизм – реверсивный электропривод типа «открыто/закрыто» или электропривод с возвратной пружиной с питанием 24 или 220В. Исполнительный механизм в клапане канального исполнения размещается только снаружи клапана, стенового исполнения – в специальной нише внутри клапана.

Корпус – коробчатый, канальный – имеет два присоединительных фланца, а стеновой – имеет один присоединительный фланец.

Лопатка – поворотного типа с замковым уплотнением, устанавливается в корпусе на осях; угол открытия заслонки 90°. В открытом положении не имеет вылет за габарит корпуса.

Приведение клапана в положение открыто/закрыто осуществляется:

- с помощью электропривода может осуществляться полностью дистанционно с пульта управления или вручную с помощью рукоятки ручного взвода, входящей в комплект обязательной поставки к электроприводу);

Механизм срабатывания клапанов:

При оснащении электроприводом заслонки клапана автоматически устанавливаются в охранное положение (нормально открытый клапан - открыт, нормально закрытый - закрыт). Электропривод с возвратной пружиной (только для нормально открытых клапанов) в охранном положении постоянно находится под напряжением, реверсивный электропривод (только для нормально закрытого клапана) после установки в охранное положение обесточивается. Далее, при аварийном срабатывании: электропривод с возвратной пружиной отключается от питания, на реверсивный электропривод подается электропитание и заслонки клапана автоматически устанавливаются в рабочее положение за счет энергии пружины или энергии двигателя привода соответственно. При отключении напряжения питания не связанного с пожаром и последующего его включения на приводе с возвратной пружиной заслонки клапана возвращаются в охранное положение. В случае использования реверсивного электропривода управление заслонками в клапане происходит путем подачи напряжения на соответствующие группы контактов.

КЛАПАНЫ ПРОТИВОПОЖАРНЫЕ СВТ-П

Клапаны СВТ-ПО EI90, СВТ-ПЗ EI90/EI120 канального типа в многостворчатом исполнении

Для B<300

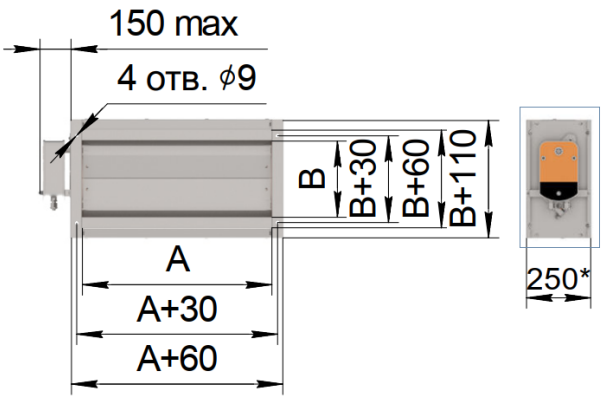

Для B≥300

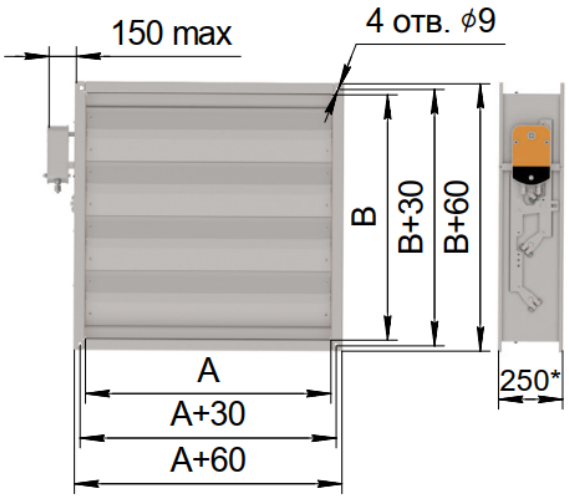

Минимальные и максимальные размеры клапана СВТ-ПО EI90, СВТ-ПЗ EI90/EI120 канального типа в многостворчатом исполнении

A, мм	B, мм
350…1500	350…1250

Масса клапана СВТ-ПО EI90, СВТ-ПЗ EI90/EI120 канального типа в многостворчатом исполнении**

AxB, мм	200x200	500x500	750x750	1000x1000	1200x1200
Масса, кг EI90 (±10%)	6,3	15,7	24	41	53
Масса, кг EI120 (±10%)	6,7	16,5	27	43	56

*Глубина клапана может быть изменена по требованию заказчика.

**Масса клапана без исполнительного механизма и навесных элементов.

КЛАПАНЫ ПРОТИВОПОЖАРНЫЕ СВТ-П

Клапаны СВТ-ПЗ EI90 / EI120 стенового типа в многостворчатом исполнении

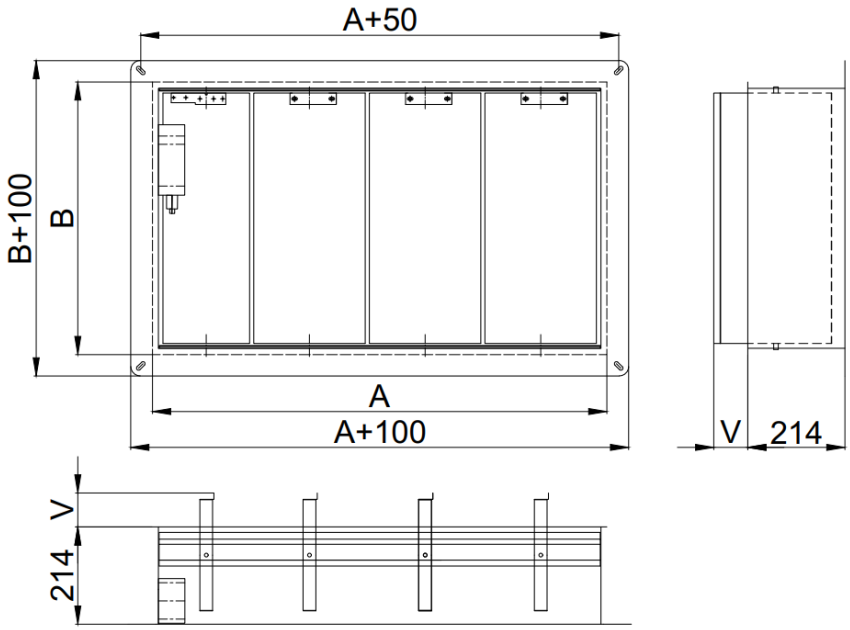

Минимальные и максимальные размеры клапана СВТ-ПЗ EI90 / EI120 стенового типа в многостворчатом исполнении*

A, мм	B, мм
350…1500	350…1250

Масса клапана СВТ-ПЗ EI90 / EI120 стенового типа в многостворчатом исполнении**

AxB, мм	300x300	500x500	750x750	1000x1000	1200x1200
Масса, кг EI90 (±10%)	6,4	16	24,3	41,5	53,6
Масса, кг EI120 (±10%)	6,8	16,7	27,4	43,6	56,8

*Глубина клапана может быть изменена по требованию заказчика.

**Масса клапана без исполнительного механизма и навесных элементов.

КЛАПАНЫ ПРОТИВОПОЖАРНЫЕ СВТ-П

Типоразмерный ряд, количество заслонок в зависимости от установочных размеров для стеновых клапанов прямоугольного сечения с вылетом заслонки за пределы корпуса (тип 1) СВТ-ПЗ-EI90-AxB-C (1 часть)

A\B	200	300	350	400	450	500	550	600	650	700	750	800	850	900	950	1000	1050	1100
300	0,036	0,059	0,071	0,082	0,094	0,105	0,117	0,128	0,140	0,151	0,163	0,174	0,186	0,197	0,209	0,220	0,232	0,243
350			0,086	0,100	0,114	0,128	0,142	0,156	0,170	0,184	0,198	0,212	0,226	0,240	0,254	0,268	0,282	0,296
400				0,118	0,135	0,151	0,168	0,184	0,201	0,217	0,234	0,250	0,267	0,283	0,300	0,316	0,333	0,349
450					0,155	0,174	0,193	0,212	0,231	0,250	0,269	0,288	0,307	0,326	0,345	0,364	0,383	0,402
500						0,197	0,218	0,240	0,261	0,283	0,304	0,326	0,347	0,369	0,390	0,412	0,433	0,455
550							0,244	0,268	0,292	0,316	0,340	0,364	0,388	0,412	0,436	0,460	0,484	0,508
600								0,275	0,282	0,305	0,329	0,352	0,375	0,398	0,421	0,445	0,468	0,491
650									0,313	0,338	0,364	0,390	0,415	0,441	0,467	0,492	0,518	0,544
700										0,371	0,399	0,428	0,456	0,484	0,512	0,540	0,569	0,597
750											0,435	0,465	0,496	0,527	0,558	0,588	0,619	0,650
800												0,503	0,537	0,570	0,603	0,636	0,669	0,703
850													0,577	0,613	0,648	0,684	0,720	0,755
900														0,656	0,694	0,732	0,770	0,808
950															0,739	0,780	0,821	0,861
1000																0,828	0,871	0,914
1050																	0,921	0,967
1100																		1,020
1150																	0,956	1,003
1200																0,956	1,006	1,056
1250															0,952	1,004	1,056	1,109
1300														0,942	0,997	1,052	1,107	1,162
1350													0,928	0,985	1,042	1,100	1,157	1,215
1400												0,908	0,968	1,028	1,088	1,148	1,208	1,267
1450											0,884	0,946	1,008	1,071	1,133	1,196	1,258	1,320
1500										0,854	0,919	0,984	1,049	1,114	1,179	1,243	1,308	1,373
1550									0,820	0,887	0,954	1,022	1,089	1,157	1,224	1,291	1,359	1,426
1600								0,780	0,850	0,920	0,990	1,060	1,130	1,199	1,269	1,339	1,409	1,479

- 1 заслонка - 2 заслонки
- 3 заслонки - 4 заслонки - 6 заслонок

Клапаны комплектуются электромеханическими приводами номинальной мощностью от 10 до 30 Нм

КЛАПАНЫ ПРОТИВОПОЖАРНЫЕ СВТ-П

Типоразмерный ряд, количество заслонок в зависимости от установочных размеров для стеновых клапанов прямоугольного сечения с вылетом заслонки за пределы корпуса (тип 1) СВТ-ПЗ-EI90-AxB-C (2 часть)

A\B	1150	1200	1250	1300	1350	1400	1450	1500	1550	1600	1650	1700	1750	1800	1850	1900	1950	2000
300	0,255	0,266	0,269	0,281	0,292	0,304	0,315	0,327	0,338	0,350	0,361	0,373	0,384	0,396	0,407	0,419	0,430	0,442
350	0,310	0,324	0,328	0,342	0,356	0,370	0,384	0,398	0,412	0,426	0,440	0,454	0,468	0,482	0,496	0,510	0,524	0,538
400	0,366	0,382	0,386	0,403	0,419	0,436	0,452	0,469	0,485	0,502	0,518	0,535	0,551	0,568	0,584	0,601	0,617	0,634
450	0,421	0,440	0,445	0,464	0,483	0,502	0,521	0,540	0,559	0,578	0,597	0,616	0,635	0,654	0,673	0,692	0,711	0,730
500	0,476	0,498	0,503	0,525	0,546	0,568	0,589	0,611	0,632	0,654	0,675	0,697	0,718	0,740	0,761	0,783	0,804	0,826
550	0,532	0,556	0,562	0,586	0,610	0,634	0,658	0,682	0,706	0,730	0,754	0,778	0,802	0,826	0,850	0,874	0,898	0,922
600	0,514	0,537	0,543	0,566	0,589	0,612	0,636	0,659	0,682	0,705	0,728	0,752	0,775	0,798	0,821	0,844	0,868	0,891
650	0,570	0,595	0,601	0,627	0,653	0,678	0,704	0,730	0,756	0,781	0,807	0,833	0,858	0,884	0,910	0,935	0,961	0,987
700	0,625	0,653	0,660	0,688	0,716	0,744	0,773	0,801	0,829	0,857	0,885	0,914	0,942	0,970	0,998	1,026	1,055	1,083
750	0,680	0,711	0,718	0,749	0,780	0,810	0,841	0,872	0,903	0,933	0,964	0,995	1,025	1,056	1,087	1,117	1,148	1,179
800	0,736	0,769	0,777	0,810	0,843	0,876	0,910	0,943	0,976	1,009	1,042	1,076	1,109	1,142	1,175	1,208	1,242	1,275
850	0,791	0,827	0,835	0,871	0,907	0,942	0,978	1,014	1,050	1,085	1,121	1,157	1,192	1,228	1,264	1,299	1,335	1,371
900	0,847	0,885	0,894	0,932	0,970	1,008	1,047	1,085	1,123	1,161	1,199	1,238	1,276	1,314	1,352	1,390	1,429	1,467
950	0,902	0,943	0,952	0,993	1,034	1,074	1,115	1,156	1,197	1,237	1,278	1,319	1,359	1,400	1,441	1,481	1,522	1,563
1000	0,957	1,001	1,011	1,054	1,097	1,140	1,184	1,227	1,270	1,313	1,356	1,400	1,443	1,486	1,529	1,572	1,616	1,659
1050	1,013	1,058	1,069	1,115	1,161	1,206	1,252	1,298	1,344	1,389	1,435	1,481	1,526	1,572	1,618	1,663	1,709	1,755
1100	1,068	1,116	1,128	1,176	1,224	1,272	1,321	1,369	1,417	1,465	1,513	1,562	1,610	1,658	1,706	1,754	1,803	1,851
1150	1,050	1,098	1,109	1,157	1,204	1,251	1,299	1,346	1,394	1,441	1,488	1,536	1,583	1,631	1,678	1,725	1,773	1,820
1200	1,106	1,156	1,168	1,218	1,267	1,317	1,367	1,417	1,467	1,517	1,567	1,617	1,667	1,717	1,766	1,816	1,866	1,916
1250	1,161	1,266	1,226	1,279	1,331	1,383	1,436	1,488	1,541	1,593	1,645	1,698	1,750	1,803	1,855	1,907	1,960	2,012
1300	1,217	1,271	1,285	1,340	1,394	1,449	1,504	1,559	1,614	1,669	1,724	1,779	1,834	1,889	1,943	1,998	2,053	2,108
1350	1,272	1,329	1,343	1,401	1,458	1,515	1,573	1,630	1,688	1,745	1,802	1,860	1,917	1,975	2,032	2,089	2,147	2,204
1400	1,327	1,387	1,402	1,462	1,521	1,581	1,641	1,701	1,761	1,821	1,881	1,941	2,001	2,061	2,120	2,180	2,240	2,300
1450	1,383	1,445	1,460	1,523	1,585	1,647	1,710	1,772	1,835	1,897	1,959	2,022	2,084	2,147	2,209	2,271	2,334	2,396
1500	1,438	1,503	1,519	1,584	1,648	1,713	1,778	1,843	1,908	1,973	2,038	2,103	2,168	2,233	2,297	2,362	2,427	2,492
1550	1,494	1,561	1,577	1,645	1,712	1,779	1,847	1,914	1,982	2,049	2,116	2,184	2,251	2,319	2,386	2,453	2,521	2,588
1600	1,549	1,619	1,636	1,706	1,775	1,845	1,915	1,985	2,055	2,125	2,195	2,265	2,335	2,405	2,474	2,544	2,614	2,684

- 1 заслонка - 2 заслонки
- 3 заслонки - 4 заслонки - 6 заслонок

Клапаны комплектуются электромеханическими приводами номинальной мощностью от 10 до 30 Нм

КЛАПАНЫ ПРОТИВОПОЖАРНЫЕ СВТ-П

Типоразмерный ряд, количество заслонок в зависимости от установочных размеров для канальных клапанов прямоугольного сечения с вылетом заслонки за пределы корпуса (тип 2) СВТ-ПО/ПЗ-EI90-AxB-2*ф (часть 1)

A\B	100	150	200	250	300	350	400	450	500	550	600	650	700	750	800	850	900	950	1000
100	0,005	0,008	0,010	0,013	0,016	0,019	0,022												
150		0,014	0,020	0,025	0,030	0,035	0,041	0,046	0,051	0,057	0,062								
200			0,029	0,037	0,044	0,052	0,060	0,068	0,076	0,083	0,091	0,099	0,107	0,115	0,122	0,130	0,138	0,146	0,154
250				0,048	0,059	0,069	0,079	0,089	0,100	0,110	0,120	0,131	0,141	0,151	0,162	0,172	0,182	0,192	0,203
300					0,073	0,086	0,098	0,111	0,124	0,137	0,150	0,162	0,175	0,188	0,201	0,214	0,226	0,239	0,252
350						0,102	0,118	0,133	0,148	0,163	0,179	0,194	0,209	0,225	0,240	0,255	0,271	0,286	0,301
400							0,137	0,155	0,172	0,190	0,208	0,226	0,244	0,261	0,279	0,297	0,315	0,333	0,350
450								0,176	0,197	0,217	0,237	0,257	0,278	0,298	0,318	0,339	0,359	0,379	0,400
500									0,221	0,244	0,266	0,289	0,312	0,335	0,358	0,380	0,403	0,426	0,449
550										0,270	0,296	0,321	0,346	0,371	0,397	0,422	0,447	0,473	0,498
600											0,325	0,353	0,380	0,408	0,436	0,464	0,492	0,519	0,547
650												0,384	0,415	0,445	0,475	0,505	0,536	0,566	0,596
700													0,449	0,482	0,514	0,547	0,580	0,613	0,646
750														0,518	0,554	0,589	0,624	0,659	0,695
800															0,593	0,631	0,668	0,706	0,744
850																0,672	0,713	0,753	0,793
900																	0,757	0,800	0,842
950																		0,846	0,892
1000																			0,941
1050																			
1100																			
1150																			
1200																			
1250																			
1300																			
1350																			
1400																			
1450																			
1500																			
1550																			
1600																			

- 1 заслонка - 4 заслонки
- 2 заслонки

Клапаны комплектуются электромеханическими приводами номинальной мощностью от 10 до 30 Нм.

КЛАПАНЫ ПРОТИВОПОЖАРНЫЕ СВТ-П

Типоразмерный ряд, количество заслонок в зависимости от установочных размеров для клапанов "Канальных" прямоугольного сечения с вылетом заслонки за пределы корпуса (тип 2) СВТ-ПО/ПЗ-EI90-AxB-2*ф (часть 2)

A\B	1050	1100	1150	1200	1250	1300	1350	1400	1450	1500	1550	1600	1650	1700	1750	1800	1850	1900	1950	2000
100																				
150																				
200	0,161	0,169	0,177	0,185	0,187	0,194	0,202	0,210	0,218	0,226	0,233	0,241	0,249	0,257	0,265	0,272	0,280	0,288	0,296	0,304
250	0,213	0,223	0,234	0,244	0,246	0,257	0,267	0,277	0,288	0,298	0,308	0,318	0,329	0,339	0,349	0,360	0,370	0,380	0,391	0,401
300	0,265	0,278	0,290	0,303	0,306	0,319	0,332	0,345	0,357	0,370	0,383	0,396	0,409	0,421	0,434	0,447	0,460	0,473	0,485	0,498
350	0,316	0,332	0,347	0,362	0,366	0,381	0,397	0,412	0,427	0,442	0,458	0,473	0,488	0,504	0,519	0,534	0,550	0,565	0,580	0,595
400	0,368	0,386	0,404	0,422	0,426	0,444	0,461	0,479	0,497	0,515	0,533	0,550	0,568	0,586	0,604	0,622	0,639	0,657	0,675	0,693
450	0,420	0,440	0,460	0,481	0,486	0,506	0,526	0,546	0,567	0,587	0,607	0,628	0,648	0,668	0,689	0,709	0,729	0,749	0,770	0,790
500	0,472	0,494	0,517	0,540	0,545	0,568	0,591	0,614	0,637	0,659	0,682	0,705	0,728	0,751	0,773	0,796	0,819	0,842	0,865	0,887
550	0,523	0,549	0,574	0,599	0,605	0,630	0,656	0,681	0,706	0,732	0,757	0,782	0,808	0,833	0,858	0,883	0,909	0,934	0,959	0,985
600	0,575	0,603	0,631	0,658	0,665	0,693	0,721	0,748	0,776	0,804	0,832	0,860	0,887	0,915	0,943	0,971	0,999	1,026	1,054	1,082
650	0,627	0,657	0,687	0,718	0,725	0,755	0,785	0,816	0,846	0,876	0,907	0,937	0,967	0,997	1,028	1,058	1,088	1,119	1,149	1,179
700	0,678	0,711	0,744	0,777	0,785	0,817	0,850	0,883	0,916	0,949	0,981	1,014	1,047	1,080	1,113	1,145	1,178	1,211	1,244	1,277
750	0,730	0,765	0,801	0,836	0,844	0,880	0,915	0,950	0,986	1,021	1,056	1,091	1,127	1,162	1,197	1,233	1,268	1,303	1,339	1,374
800	0,782	0,820	0,857	0,895	0,904	0,942	0,980	1,018	1,055	1,093	1,131	1,169	1,207	1,244	1,282	1,320	1,358	1,396	1,433	1,471
850	0,833	0,874	0,914	0,954	0,964	1,004	1,045	1,085	1,125	1,165	1,206	1,246	1,286	1,327	1,367	1,407	1,448	1,488	1,528	1,568
900	0,885	0,928	0,971	0,981	1,024	1,067	1,109	1,152	1,195	1,238	1,281	1,323	1,366	1,409	1,452	1,495	1,537	1,580	1,623	1,666
950	0,937	0,982	0,993	1,038	1,084	1,129	1,174	1,219	1,265	1,310	1,355	1,401	1,446	1,491	1,537	1,582	1,627	1,672	1,718	1,763
1000	0,989	0,931	0,975	1,020	1,064	1,109	1,153	1,198	1,242	1,287	1,331	1,376	1,420	1,465	1,509	1,554	1,598	1,643	1,687	1,732
1050	0,936	0,983	1,030	1,077	1,124	1,171	1,218	1,265	1,312	1,359	1,406	1,453	1,500	1,547	1,594	1,641	1,688	1,735	1,782	1,829
1100		1,036	1,085	1,135	1,184	1,234	1,283	1,333	1,382	1,432	1,481	1,531	1,580	1,630	1,679	1,729	1,778	1,828	1,877	1,927
1150			1,140	1,192	1,244	1,296	1,348	1,400	1,452	1,504	1,556	1,608	1,660	1,712	1,764	1,816	1,868	1,920	1,972	2,024
1200				1,249	1,304	1,358	1,413	1,467	1,522	1,576	1,631	1,685	1,740	1,794	1,849	1,903	1,958	2,012	2,067	2,121
1250					1,363	1,420	1,477	1,534	1,591	1,648	1,705	1,762	1,819	1,876	1,933	1,990	2,047	2,104	2,161	2,218
1300						1,483	1,542	1,602	1,661	1,721	1,780	1,840	1,899	1,959	2,018	2,078	2,137	2,197	2,256	2,316
1350							1,607	1,669	1,731	1,793	1,855	1,917	1,979	2,041	2,103	2,165	2,227	2,289	2,351	2,413
1400								1,736	1,801	1,865	1,930	1,994	2,059	2,123	2,188	2,252	2,317	2,381	2,446	2,510
1450									1,871	1,938	2,005	2,072	2,139	2,206	2,273	2,340	2,407	2,474	2,541	2,608
1500										2,010	2,079	2,149	2,218	2,288	2,357	2,427	2,496	2,566	2,635	2,705
1550											2,154	2,226	2,298	2,370	2,442	2,514	2,586	2,658	2,730	2,802
1600												2,304	2,378	2,453	2,527	2,602	2,676	2,751	2,825	2,900

- 1 заслонка - 4 заслонки
- 2 заслонки

Клапаны комплектуются электромеханическими приводами номинальной мощностью от 10 до 30 Нм.

КЛАПАНЫ ПРОТИВОПОЖАРНЫЕ СВТ-П

Типоразмерный ряд, живое сечение ($м^2$) и комплектация исполнительным механизмом клапанов СВТ-ПО EI90 круглого сечения с электроприводом

D, мм	100	125	140	150	160	180	200	225	250	280	315	355	400	450	500	560	630	710	800	900	1000
Комплектация электропри-водом	0,006	0,01	0,012	0,018	0,019	0,022	0,029	0,038	0,047	0,06	0,076	0,097	0,124	0,157	0,194	0,244	0,31	0,394	0,483	0,614	0,761

– 1 привод

Клапаны комплектуются электромеханическими приводами номинальной мощностью от 10 до 30 Нм.

КЛАПАНЫ ПРОТИВОПОЖАРНЫЕ СВТ-П

Типоразмерный ряд, количество заслонок в зависимости от установочных размеров для клапанов "Стеновых" прямоугольного сечения с вылетом заслонки за пределы корпуса (тип 1) СВТ-ПЗ-EI120-AxB-C (1 часть)

A\B	200	300	350	400	450	500	550	600	650	700	750	800	850	900	950	1000	1050	1100
300	0,034	0,056	0,067	0,078	0,089	0,100	0,111	0,122	0,133	0,143	0,154	0,165	0,176	0,187	0,198	0,209	0,220	0,231
350			0,083	0,096	0,109	0,123	0,136	0,150	0,163	0,176	0,190	0,203	0,217	0,230	0,243	0,257	0,270	0,284
400				0,114	0,130	0,146	0,162	0,177	0,193	0,209	0,225	0,241	0,257	0,273	0,289	0,305	0,321	0,336
450					0,150	0,169	0,187	0,205	0,224	0,242	0,261	0,279	0,297	0,316	0,334	0,353	0,371	0,389
500						0,191	0,212	0,233	0,254	0,275	0,296	0,317	0,338	0,359	0,380	0,400	0,421	0,442
550							0,238	0,261	0,285	0,308	0,331	0,355	0,378	0,402	0,425	0,448	0,472	0,495
600								0,246	0,268	0,290	0,312	0,334	0,356	0,378	0,400	0,422	0,444	0,466
650									0,298	0,322	0,347	0,371	0,396	0,420	0,445	0,469	0,494	0,518
700										0,355	0,382	0,409	0,436	0,463	0,490	0,517	0,544	0,571
750											0,418	0,447	0,477	0,506	0,536	0,565	0,595	0,624
800												0,485	0,517	0,549	0,581	0,613	0,645	0,677
850													0,558	0,592	0,627	0,661	0,696	0,730
900														0,635	0,672	0,709	0,746	0,783
950															0,717	0,757	0,796	0,836
1000																0,805	0,847	0,889
1050																	0,897	0,942
1100																		0,995
1150																	0,919	0,965
1200																0,922	0,970	1,018
1250															0,919	0,969	1,020	1,071
1300														0,911	0,964	1,017	1,070	1,124
1350													0,898	0,954	1,010	1,065	1,121	1,176
1400												0,881	0,939	0,997	1,055	1,113	1,171	1,229
1450											0,858	0,919	0,979	1,040	1,100	1,161	1,222	1,282
1500										0,830	0,893	0,957	1,020	1,083	1,146	1,209	1,272	1,335
1550									0,798	0,863	0,929	0,994	1,060	1,126	1,191	1,257	1,322	1,388
1600								0,760	0,828	0,896	0,964	1,032	1,100	1,169	1,237	1,305	1,373	1,441

- 1 заслонка - 2 заслонки
- 3 заслонки - 4 заслонки - 6 заслонок

Клапаны комплектуются электромеханическими приводами номинальной мощностью от 10 до 30 Нм

КЛАПАНЫ ПРОТИВОПОЖАРНЫЕ СВТ-П

Типоразмерный ряд, количество заслонок в зависимости от установочных размеров для клапанов "Стеновых" прямоугольного сечения с вылетом заслонки за пределы корпуса (тип 1) СВТ-ПЗ-EI120-AxB-C (2 часть)

A\B	1150	1200	1250	1300	1350	1400	1450	1500	1550	1600	1650	1700	1750	1800	1850	1900	1950	2000
300	0,242	0,252	0,255	0,266	0,277	0,288	0,299	0,310	0,320	0,331	0,342	0,353	0,364	0,375	0,386	0,397	0,408	0,419
350	0,297	0,310	0,314	0,327	0,340	0,354	0,367	0,381	0,394	0,407	0,421	0,434	0,448	0,461	0,474	0,488	0,501	0,515
400	0,352	0,368	0,372	0,388	0,404	0,420	0,436	0,452	0,467	0,483	0,499	0,515	0,531	0,547	0,563	0,579	0,595	0,611
450	0,408	0,426	0,431	0,449	0,467	0,486	0,504	0,523	0,541	0,559	0,578	0,596	0,615	0,633	0,651	0,670	0,688	0,707
500	0,463	0,484	0,489	0,510	0,531	0,552	0,573	0,594	0,614	0,635	0,656	0,677	0,698	0,719	0,740	0,761	0,782	0,803
550	0,519	0,542	0,548	0,571	0,594	0,618	0,641	0,665	0,688	0,711	0,735	0,758	0,782	0,805	0,828	0,852	0,875	0,899
600	0,488	0,510	0,515	0,537	0,559	0,581	0,603	0,625	0,647	0,669	0,691	0,713	0,735	0,757	0,779	0,801	0,823	0,845
650	0,543	0,567	0,573	0,598	0,622	0,647	0,671	0,696	0,720	0,745	0,769	0,794	0,818	0,843	0,867	0,892	0,916	0,941
700	0,598	0,625	0,632	0,659	0,686	0,713	0,740	0,767	0,794	0,821	0,848	0,875	0,902	0,929	0,956	0,983	1,010	1,037
750	0,654	0,683	0,690	0,720	0,749	0,779	0,808	0,838	0,867	0,897	0,926	0,956	0,985	1,015	1,044	1,074	1,103	1,133
800	0,709	0,741	0,749	0,781	0,813	0,845	0,877	0,909	0,941	0,973	1,005	1,037	1,069	1,101	1,133	1,165	1,197	1,229
850	0,765	0,799	0,807	0,842	0,876	0,911	0,945	0,980	1,014	1,049	1,083	1,118	1,152	1,187	1,221	1,256	1,290	1,325
900	0,820	0,857	0,866	0,903	0,940	0,977	1,014	1,051	1,088	1,125	1,162	1,199	1,236	1,273	1,310	1,347	1,384	1,421
950	0,875	0,915	0,924	0,964	1,003	1,043	1,082	1,122	1,161	1,201	1,240	1,280	1,319	1,359	1,398	1,438	1,477	1,517
1000	0,931	0,973	0,983	1,025	1,067	1,109	1,151	1,193	1,235	1,277	1,319	1,361	1,403	1,445	1,487	1,529	1,571	1,613
1050	0,986	1,031	1,041	1,086	1,130	1,175	1,219	1,264	1,308	1,353	1,397	1,442	1,486	1,531	1,575	1,620	1,664	1,709
1100	1,042	1,089	1,100	1,147	1,194	1,241	1,288	1,335	1,382	1,429	1,476	1,523	1,570	1,617	1,664	1,711	1,758	1,805
1150	1,010	1,056	1,067	1,113	1,158	1,204	1,249	1,295	1,341	1,386	1,432	1,477	1,523	1,569	1,614	1,660	1,705	1,751
1200	1,066	1,114	1,126	1,174	1,222	1,270	1,318	1,366	1,414	1,462	1,510	1,558	1,607	1,655	1,703	1,751	1,799	1,847
1250	1,121	1,222	1,184	1,235	1,285	1,336	1,386	1,437	1,488	1,538	1,589	1,639	1,690	1,741	1,791	1,842	1,892	1,943
1300	1,177	1,230	1,243	1,296	1,349	1,402	1,455	1,508	1,561	1,614	1,667	1,720	1,774	1,827	1,880	1,933	1,986	2,039
1350	1,232	1,288	1,301	1,357	1,412	1,468	1,523	1,579	1,635	1,690	1,746	1,801	1,857	1,913	1,968	2,024	2,079	2,135
1400	1,287	1,346	1,360	1,418	1,476	1,534	1,592	1,650	1,708	1,766	1,824	1,882	1,941	1,999	2,057	2,115	2,173	2,231
1450	1,343	1,403	1,418	1,479	1,539	1,600	1,660	1,721	1,782	1,842	1,903	1,963	2,024	2,085	2,145	2,206	2,266	2,327
1500	1,398	1,461	1,477	1,540	1,603	1,666	1,729	1,792	1,855	1,918	1,981	2,044	2,108	2,171	2,234	2,297	2,360	2,423
1550	1,454	1,519	1,535	1,601	1,666	1,732	1,797	1,863	1,929	1,994	2,060	2,125	2,191	2,257	2,322	2,388	2,453	2,519
1600	1,509	1,577	1,594	1,662	1,730	1,798	1,866	1,934	2,002	2,070	2,138	2,206	2,275	2,343	2,411	2,479	2,547	2,615

- 1 заслонка - 2 заслонки
- 3 заслонки - 4 заслонки - 6 заслонок

Клапаны комплектуются электромеханическими приводами номинальной мощностью от 10 до 30 Нм.

КЛАПАНЫ ПРОТИВОПОЖАРНЫЕ СВТ-П

Типоразмерный ряд, количество заслонок в зависимости от установочных размеров для канальных клапанов прямоугольного сечения с вылетом заслонки за пределы корпуса (тип 2) СВТ-ПЗ-EI20-AxB-2*ф (часть 1)

A\B	100	150	200	250	300	350	400	450	500	550	600	650	700	750	800	850	900	950	1000
100	0,004	0,006	0,008	0,010	0,012	0,015	0,017												
150		0,013	0,017	0,022	0,027	0,031	0,036	0,041	0,045	0,050	0,055								
200			0,026	0,034	0,041	0,048	0,055	0,062	0,070	0,077	0,084	0,091	0,098	0,106	0,113	0,120	0,127	0,134	0,142
250				0,045	0,055	0,065	0,074	0,084	0,094	0,104	0,113	0,123	0,133	0,142	0,152	0,162	0,171	0,181	0,191
300					0,069	0,081	0,094	0,106	0,118	0,130	0,142	0,155	0,167	0,179	0,191	0,203	0,216	0,228	0,240
350						0,098	0,113	0,128	0,142	0,157	0,172	0,186	0,201	0,216	0,230	0,245	0,260	0,275	0,289
400							0,132	0,149	0,166	0,184	0,201	0,218	0,235	0,252	0,270	0,287	0,304	0,321	0,338
450								0,171	0,191	0,210	0,230	0,250	0,269	0,289	0,309	0,329	0,348	0,368	0,388
500									0,215	0,237	0,259	0,281	0,304	0,326	0,348	0,370	0,392	0,415	0,437
550										0,264	0,288	0,313	0,338	0,363	0,387	0,412	0,437	0,461	0,486
600											0,318	0,345	0,372	0,399	0,426	0,454	0,481	0,508	0,535
650												0,377	0,406	0,436	0,466	0,495	0,525	0,555	0,584
700													0,440	0,473	0,505	0,537	0,569	0,601	0,634
750														0,509	0,544	0,579	0,613	0,648	0,683
800															0,583	0,620	0,658	0,695	0,732
850																0,662	0,702	0,742	0,781
900																	0,746	0,788	0,830
950																		0,835	0,880
1000																			0,929
1050																			
1100																			
1150																			
1200																			
1250																			
1300																			
1350																			
1400																			
1450																			
1500																			
1550																			
1600																			

- 1 заслонка - 4 заслонки
- 2 заслонки

Клапаны комплектуются электромеханическими приводами номинальной мощностью от 10 до 30 Нм.

КЛАПАНЫ ПРОТИВОПОЖАРНЫЕ СВТ-П

Типоразмерный ряд, количество заслонок в зависимости от установочных размеров для канальных клапанов прямоугольного сечения с вылетом заслонки за пределы корпуса (тип 2) СВТ-ПЗ-EI120-AxB-2*ф (часть 2)

A\B	1050	1100	1150	1200	1250	1300	1350	1400	1450	1500	1550	1600	1650	1700	1750	1800	1850	1900	1950	2000
100																				
150																				
200	0,149	0,156	0,163	0,170	0,172	0,179	0,187	0,194	0,201	0,208	0,215	0,223	0,230	0,237	0,244	0,251	0,259	0,266	0,273	0,280
250	0,201	0,210	0,220	0,230	0,232	0,242	0,251	0,261	0,271	0,281	0,290	0,300	0,310	0,319	0,329	0,339	0,348	0,358	0,368	0,378
300	0,252	0,264	0,277	0,289	0,292	0,304	0,316	0,328	0,341	0,353	0,365	0,377	0,389	0,402	0,414	0,426	0,438	0,450	0,463	0,475
350	0,304	0,319	0,333	0,348	0,352	0,366	0,381	0,396	0,410	0,425	0,440	0,455	0,469	0,484	0,499	0,513	0,528	0,543	0,557	0,572
400	0,356	0,373	0,390	0,407	0,411	0,429	0,446	0,463	0,480	0,497	0,515	0,532	0,549	0,566	0,583	0,601	0,618	0,635	0,652	0,669
450	0,407	0,427	0,447	0,466	0,471	0,491	0,511	0,530	0,550	0,570	0,589	0,609	0,629	0,649	0,668	0,688	0,708	0,727	0,747	0,767
500	0,459	0,481	0,503	0,526	0,531	0,553	0,575	0,598	0,620	0,642	0,664	0,686	0,709	0,731	0,753	0,775	0,797	0,820	0,842	0,864
550	0,511	0,535	0,560	0,585	0,591	0,616	0,640	0,665	0,690	0,714	0,739	0,764	0,788	0,813	0,838	0,863	0,887	0,912	0,937	0,961
600	0,562	0,590	0,617	0,644	0,651	0,678	0,705	0,732	0,759	0,787	0,814	0,841	0,868	0,895	0,923	0,950	0,977	1,004	1,031	1,059
650	0,614	0,644	0,674	0,703	0,710	0,740	0,770	0,800	0,829	0,859	0,889	0,918	0,948	0,978	1,007	1,037	1,067	1,097	1,126	1,156
700	0,666	0,698	0,730	0,762	0,770	0,802	0,835	0,867	0,899	0,931	0,963	0,996	1,028	1,060	1,092	1,124	1,157	1,189	1,221	1,253
750	0,718	0,752	0,787	0,822	0,830	0,865	0,899	0,934	0,969	1,004	1,038	1,073	1,108	1,142	1,177	1,212	1,246	1,281	1,316	1,351
800	0,769	0,806	0,844	0,881	0,890	0,927	0,964	1,001	1,039	1,076	1,113	1,150	1,187	1,225	1,262	1,299	1,336	1,373	1,411	1,448
850	0,821	0,861	0,900	0,940	0,950	0,989	1,029	1,069	1,108	1,148	1,188	1,228	1,267	1,307	1,347	1,386	1,426	1,466	1,505	1,545
900	0,873	0,915	0,957	0,967	1,009	1,052	1,094	1,136	1,178	1,220	1,263	1,305	1,347	1,389	1,431	1,474	1,516	1,558	1,600	1,642
950	0,924	0,969	0,980	1,025	1,069	1,114	1,159	1,203	1,248	1,293	1,337	1,382	1,427	1,472	1,516	1,561	1,606	1,650	1,695	1,740
1000	0,976	0,906	0,949	0,992	1,036	1,079	1,122	1,166	1,209	1,252	1,296	1,339	1,382	1,425	1,469	1,512	1,555	1,599	1,642	1,685
1050	0,912	0,958	1,004	1,050	1,096	1,141	1,187	1,233	1,279	1,325	1,370	1,416	1,462	1,508	1,554	1,599	1,645	1,691	1,737	1,783
1100		1,010	1,059	1,107	1,155	1,204	1,252	1,300	1,349	1,397	1,445	1,493	1,542	1,590	1,638	1,687	1,735	1,783	1,832	1,880
1150			1,114	1,164	1,215	1,266	1,317	1,368	1,418	1,469	1,520	1,571	1,622	1,672	1,723	1,774	1,825	1,876	1,926	1,977
1200				1,222	1,275	1,328	1,382	1,435	1,488	1,541	1,595	1,648	1,701	1,755	1,808	1,861	1,915	1,968	2,021	2,074
1250					1,335	1,391	1,446	1,502	1,558	1,614	1,670	1,725	1,781	1,837	1,893	1,949	2,004	2,060	2,116	2,172
1300						1,453	1,511	1,569	1,628	1,686	1,744	1,803	1,861	1,919	1,978	2,036	2,094	2,152	2,211	2,269
1350							1,576	1,637	1,698	1,758	1,819	1,880	1,941	2,002	2,062	2,123	2,184	2,245	2,306	2,366
1400								1,704	1,767	1,831	1,894	1,957	2,021	2,084	2,147	2,210	2,274	2,337	2,400	2,464
1450									1,837	1,903	1,969	2,035	2,100	2,166	2,232	2,298	2,364	2,429	2,495	2,561
1500										1,975	2,044	2,112	2,180	2,248	2,317	2,385	2,453	2,522	2,590	2,658
1550											2,118	2,189	2,260	2,331	2,402	2,472	2,543	2,614	2,685	2,756
1600												2,266	2,340	2,413	2,486	2,560	2,633	2,706	2,780	2,853

- 1 заслонка - 4 заслонки
- 2 заслонки

Клапаны комплектуются электромеханическими приводами номинальной мощностью от 10 до 30 Нм.

КЛАПАНЫ ПРОТИВОПОЖАРНЫЕ СВТ-П

Типоразмерный ряд многостворчатых клапанов канального типа прямоугольного сечения без вылета заслонки (тип 3) СВТ-ПО-EI90 - AxB-2*ф

A\B	350	400	450	500	550	600	650	700	750	800	850	900	950	1000	1050	1100	1150	1200	1250	1300	1350	1400	1500
350	0,093	0,107	0,121	0,135	0,148	0,162	0,176	0,190	0,204	0,218	0,232	0,246	0,260	0,274	0,287	0,301	0,315	0,329	0,343	0,357	0,371	0,385	0,413
400		0,126	0,142	0,159	0,175	0,192	0,208	0,224	0,241	0,257	0,274	0,290	0,306	0,323	0,339	0,356	0,372	0,388	0,405	0,421	0,438	0,454	0,487
450			0,164	0,183	0,202	0,221	0,240	0,259	0,277	0,296	0,315	0,334	0,353	0,372	0,391	0,410	0,429	0,448	0,466	0,485	0,504	0,523	0,561
500				0,207	0,229	0,250	0,271	0,293	0,314	0,336	0,357	0,378	0,400	0,421	0,443	0,464	0,485	0,507	0,528	0,550	0,571	0,592	0,635
550					0,240	0,263	0,285	0,308	0,330	0,353	0,375	0,398	0,420	0,443	0,465	0,488	0,510	0,533	0,555	0,578	0,600	0,623	0,668
600						0,292	0,317	0,342	0,367	0,392	0,417	0,442	0,467	0,492	0,517	0,542	0,567	0,592	0,617	0,642	0,667	0,692	0,742
650							0,349	0,376	0,404	0,431	0,459	0,486	0,514	0,541	0,569	0,596	0,624	0,651	0,679	0,706	0,734	0,761	0,816
700								0,410	0,440	0,470	0,500	0,530	0,560	0,590	0,620	0,650	0,680	0,710	0,740	0,770	0,800	0,830	0,890
750									0,477	0,510	0,542	0,575	0,607	0,640	0,672	0,705	0,737	0,770	0,802	0,835	0,867	0,900	0,965
800										0,527	0,560	0,594	0,628	0,661	0,695	0,728	0,762	0,796	0,829	0,863	0,896	0,930	0,997
850											0,602	0,638	0,674	0,710	0,747	0,783	0,819	0,855	0,891	0,927	0,963	0,999	1,071
900												0,682	0,721	0,760	0,798	0,837	0,875	0,914	0,953	0,991	1,030	1,068	1,146
950													0,768	0,809	0,850	0,891	0,932	0,973	1,014	1,055	1,097	1,138	1,220
1000														0,858	0,902	0,945	0,989	1,032	1,076	1,120	1,163	1,207	1,294
1050																0,969	1,014	1,058	1,103	1,148	1,193	1,237	1,327
1100																	1,070	1,118	1,165	1,212	1,259	1,306	1,401
1150																		1,177	1,227	1,276	1,326	1,376	1,475
1200																			1,288	1,340	1,393	1,445	1,549
1250																				1,405	1,459	1,514	1,623
1300																							
1350																							
1400																							
1450																							
1500																							
1550																							
1600																							

- 1 привод - 2 привода

Клапаны комплектуются электромеханическими приводами номинальной мощностью от 10 до 30 Нм.

КЛАПАНЫ ПРОТИВОПОЖАРНЫЕ СВТ-П

Типоразмерный ряд многостворчатых клапанов стенового типа прямоугольного сечения без вылета заслонки (тип 3) СВТ-ПЗ-EI90 - AxB-2*c

A\B	350	400	450	500	550	600	650	700	750	800	850	900	950	1000	1050	1100	1150	1200	1250	1300	1350	1400	1500
350	0,042	0,055	0,068	0,080	0,093	0,105	0,118	0,131	0,143	0,156	0,168	0,181	0,194	0,206	0,219	0,231	0,244	0,257	0,269	0,282	0,294	0,307	0,332
400		0,066	0,081	0,096	0,111	0,126	0,141	0,156	0,172	0,187	0,202	0,217	0,232	0,247	0,262	0,277	0,292	0,307	0,323	0,338	0,353	0,368	0,398
450			0,094	0,112	0,130	0,147	0,165	0,182	0,200	0,218	0,235	0,253	0,270	0,288	0,306	0,323	0,341	0,358	0,376	0,394	0,411	0,429	0,464
500				0,119	0,138	0,156	0,175	0,194	0,212	0,231	0,250	0,269	0,287	0,306	0,325	0,343	0,362	0,381	0,399	0,418	0,437	0,456	0,493
550					0,156	0,177	0,198	0,220	0,241	0,262	0,283	0,304	0,326	0,347	0,368	0,389	0,410	0,432	0,453	0,474	0,495	0,516	0,559
600						0,198	0,222	0,246	0,269	0,293	0,317	0,340	0,364	0,388	0,411	0,435	0,459	0,483	0,506	0,530	0,554	0,577	0,625
650							0,245	0,271	0,298	0,324	0,350	0,376	0,402	0,429	0,455	0,481	0,507	0,533	0,560	0,586	0,612	0,638	0,691
700								0,283	0,310	0,337	0,365	0,392	0,419	0,447	0,474	0,501	0,529	0,556	0,583	0,610	0,638	0,665	0,720
750									0,339	0,368	0,398	0,428	0,458	0,488	0,517	0,547	0,577	0,607	0,637	0,666	0,696	0,726	0,786
800										0,399	0,432	0,464	0,496	0,528	0,561	0,593	0,625	0,658	0,690	0,722	0,755	0,787	0,851
850											0,465	0,500	0,535	0,569	0,604	0,639	0,674	0,709	0,743	0,778	0,813	0,848	0,917
900												0,536	0,573	0,610	0,648	0,685	0,722	0,759	0,797	0,834	0,871	0,909	0,983
950													0,590	0,628	0,667	0,705	0,743	0,782	0,820	0,859	0,897	0,935	1,012
1000														0,669	0,710	0,751	0,792	0,833	0,874	0,915	0,955	0,996	1,078
1050																0,797	0,840	0,884	0,927	0,970	1,014	1,057	1,144
1100																	0,889	0,935	0,980	1,026	1,072	1,118	1,210
1150																		0,957	1,004	1,051	1,098	1,145	1,239
1200																			1,057	1,107	1,156	1,206	1,305
1250																				1,163	1,215	1,267	1,371
1300																							
1350																							
1400																							
1450																							
1500																							
1550																							
1600																							

- 1 привод - 2 привода

Клапаны комплектуются электромеханическими приводами номинальной мощностью от 10 до 30 Нм.

КЛАПАНЫ ПРОТИВОПОЖАРНЫЕ СВТ-П

Типоразмерный ряд многостворчатых клапанов канального типа прямоугольного сечения без вылета заслонки (тип 3) СВТ-ПЗ-EI120 - АхВ-2*ф

A\B	350	400	450	500	550	600	650	700	750	800	850	900	950	1000	1050	1100	1150	1200	1250	1300	1350	1400	1500
350	0,085	0,098	0,110	0,123	0,136	0,148	0,161	0,174	0,186	0,199	0,212	0,225	0,237	0,250	0,263	0,275	0,288	0,301	0,313	0,326	0,339	0,352	0,377
400		0,117	0,132	0,147	0,162	0,178	0,193	0,208	0,223	0,238	0,254	0,269	0,284	0,299	0,314	0,330	0,345	0,360	0,375	0,390	0,406	0,421	0,451
450			0,154	0,171	0,189	0,207	0,224	0,242	0,260	0,278	0,295	0,313	0,331	0,348	0,366	0,384	0,401	0,419	0,437	0,455	0,472	0,490	0,525
500				0,196	0,216	0,236	0,256	0,276	0,297	0,317	0,337	0,357	0,377	0,398	0,418	0,438	0,458	0,478	0,499	0,519	0,539	0,559	0,600
550					0,221	0,242	0,262	0,283	0,304	0,325	0,345	0,366	0,387	0,407	0,428	0,449	0,469	0,490	0,511	0,532	0,552	0,573	0,614
600						0,271	0,294	0,317	0,341	0,364	0,387	0,410	0,433	0,457	0,480	0,503	0,526	0,549	0,573	0,596	0,619	0,642	0,689
650							0,326	0,352	0,377	0,403	0,429	0,454	0,480	0,506	0,531	0,557	0,583	0,609	0,634	0,660	0,686	0,711	0,763
700								0,386	0,414	0,442	0,470	0,499	0,527	0,555	0,583	0,611	0,640	0,668	0,696	0,724	0,752	0,781	0,837
750									0,451	0,481	0,512	0,543	0,573	0,604	0,635	0,666	0,696	0,727	0,758	0,788	0,819	0,850	0,911
800										0,489	0,520	0,552	0,583	0,614	0,645	0,676	0,708	0,739	0,770	0,801	0,832	0,864	0,926
850											0,562	0,596	0,630	0,663	0,697	0,731	0,764	0,798	0,832	0,865	0,899	0,933	1,000
900												0,640	0,676	0,712	0,749	0,785	0,821	0,857	0,893	0,930	0,966	1,002	1,074
950													0,723	0,762	0,800	0,839	0,878	0,916	0,955	0,994	1,033	1,071	1,149
1000														0,811	0,852	0,893	0,934	0,976	1,017	1,058	1,099	1,140	1,223
1050																0,904	0,946	0,987	1,029	1,071	1,113	1,154	1,238
1100																	1,002	1,047	1,091	1,135	1,179	1,223	1,312
1150																		1,106	1,153	1,199	1,246	1,293	1,386
1200																			1,214	1,263	1,313	1,362	1,460
1250																				1,328	1,379	1,431	1,534
1300																							
1350																							
1400																							
1450																							
1500																							
1550																							
1600																							

- 1 привод - 2 привода

Клапаны комплектуются электромеханическими приводами номинальной мощностью от 10 до 30 Нм.

КЛАПАНЫ ПРОТИВОПОЖАРНЫЕ СВТ-П

Типоразмерный ряд многостворчатых клапанов стенового типа прямоугольного сечения без вылета заслонки (тип 3) СВТ-ПЗ-EI120 - АхВ-2*ф

A\B	350	400	450	500	550	600	650	700	750	800	850	900	950	1000	1050	1100	1150	1200	1250	1300	1350	1400	1500
350	0,038	0,050	0,061	0,073	0,084	0,095	0,107	0,118	0,130	0,141	0,152	0,164	0,175	0,187	0,198	0,209	0,221	0,232	0,244	0,255	0,266	0,278	0,301
400		0,061	0,075	0,088	0,102	0,116	0,130	0,144	0,158	0,172	0,186	0,200	0,214	0,227	0,241	0,255	0,269	0,283	0,297	0,311	0,325	0,339	0,366
450			0,088	0,104	0,121	0,137	0,154	0,170	0,186	0,203	0,219	0,236	0,252	0,268	0,285	0,301	0,318	0,334	0,350	0,367	0,383	0,400	0,432
500				0,107	0,124	0,141	0,158	0,175	0,192	0,209	0,226	0,243	0,260	0,276	0,293	0,310	0,327	0,344	0,361	0,378	0,395	0,412	0,445
550					0,143	0,162	0,182	0,201	0,220	0,240	0,259	0,279	0,298	0,317	0,337	0,356	0,376	0,395	0,414	0,434	0,453	0,473	0,511
600						0,183	0,205	0,227	0,249	0,271	0,293	0,314	0,336	0,358	0,380	0,402	0,424	0,446	0,468	0,490	0,512	0,533	0,577
650							0,228	0,253	0,277	0,302	0,326	0,350	0,375	0,399	0,424	0,448	0,472	0,497	0,521	0,546	0,570	0,594	0,643
700								0,258	0,283	0,308	0,333	0,358	0,382	0,407	0,432	0,457	0,482	0,507	0,532	0,557	0,582	0,607	0,656
750									0,311	0,339	0,366	0,393	0,421	0,448	0,476	0,503	0,530	0,558	0,585	0,613	0,640	0,667	0,722
800										0,370	0,399	0,429	0,459	0,489	0,519	0,549	0,579	0,609	0,639	0,669	0,698	0,728	0,788
850											0,433	0,465	0,498	0,530	0,562	0,595	0,627	0,660	0,692	0,724	0,757	0,789	0,854
900												0,501	0,536	0,571	0,606	0,641	0,676	0,711	0,745	0,780	0,815	0,850	0,920
950													0,544	0,579	0,615	0,650	0,685	0,721	0,756	0,792	0,827	0,862	0,933
1000														0,620	0,658	0,696	0,734	0,772	0,810	0,847	0,885	0,923	0,999
1050																0,742	0,782	0,823	0,863	0,903	0,944	0,984	1,065
1100																	0,831	0,873	0,916	0,959	1,002	1,045	1,131
1150																		0,884	0,927	0,970	1,014	1,057	1,144
1200																			0,980	1,026	1,072	1,118	1,210
1250																				1,082	1,131	1,179	1,276
1300																							
1350																							
1400																							
1450																							
1500																							
1550																							
1600																							

- 1 привод - 2 привода

Клапаны комплектуются электромеханическими приводами номинальной мощностью от 10 до 30 Нм.

ЕВРАЗИЙСКИЙ ЭКОНОМИЧЕСКИЙ СОЮЗ

СЕРТИФИКАТ СООТВЕТСТВИЯ

№ ЕАЭС RU C-RU.ПБ74.В.00222/21

Серия RU № 0270959

ОРГАН ПО СЕРТИФИКАЦИИ

Орган по сертификации «СЗРЦ СЕРТ» Общества с ограниченной ответственностью «Северо-Западный Разрешительный Центр в области Пожарной Безопасности», место нахождения: 187021, РОССИЯ, ОБЛАСТЬ ЛЕНИНГРАДСКАЯ, ТОСНЕНСКИЙ РАЙОН, ГОРОДСКОЙ ПОСЕЛОК ФЁДОРОВСКОЕ, ПРОЕЗД 1-Й ВОСТОЧНЫЙ, ДОМ 10, КОРПУС 1, адрес места осуществления деятельности: 187021, РОССИЯ, Ленинградская обл, Тосненский р-н, гп Фёдоровское, проезд 1-й Восточный, дом 10 корпус 1, регистрационный номер ТРПБ.RU.ПБ74 от 28.12.2015, телефон: +78125078375, адрес электронной почты: info@czrc.ru.

ЗАЯВИТЕЛЬ

ОБЩЕСТВО С ОГРАНИЧЕННОЙ ОТВЕТСТВЕННОСТЬЮ «СВЕТОЗАР ТРЕЙД, место нахождения: 420081, РОССИЯ, РЕСПУБЛИКА ТАТАРСТАН, ГОРОД КАЗАНЬ, ПРОСПЕКТ АЛЬБЕРТА КАМАЛЕЕВА, ДОМ 34 В, ПОМЕЩЕНИЕ 1010, адрес места осуществления деятельности: 422527, РОССИЯ, Респ Татарстан, Зеленодольский р-н, п Новониколаевский, ул Овражная, дом 4, ОГРН: 1141690043846, номер телефона: +79370067799, адрес электронной почты: svetozartrade@yandex.ru.

ИЗГОТОВИТЕЛЬ

ОБЩЕСТВО С ОГРАНИЧЕННОЙ ОТВЕТСТВЕННОСТЬЮ «СВЕТОЗАР ТРЕЙД, место нахождения: 420081, РОССИЯ, РЕСПУБЛИКА ТАТАРСТАН, ГОРОД КАЗАНЬ, ПРОСПЕКТ АЛЬБЕРТА КАМАЛЕЕВА, ДОМ 34 В, ПОМЕЩЕНИЕ 1010, адрес места осуществления деятельности по изготовлению продукции: 422527, РОССИЯ, Респ Татарстан, Зеленодольский р-н, п Новониколаевский, ул Овражная, дом 4.

ПРОДУКЦИЯ

Клапаны противопожарные, функционирующие в составе систем противодымной вентиляции, марки СВТ, исполнения и типов согласно Приложению 1 на 1 листе (бланк №0696120), выпускаемые по ТУ 28.99.39–006–50625923–2021 «КЛАПАНЫ ПРОТИВОПОЖАРНЫЕ «СВТ-П».
Серийный выпуск.

КОД ТН ВЭД ЕАЭС 8481 80 790 0

СООТВЕТСТВУЕТ ТРЕБОВАНИЯМ

Технический регламент Евразийского экономического союза «О требованиях к средствам обеспечения пожарной безопасности и пожаротушения» (ТР ЕАЭС 043/2017).

СЕРТИФИКАТ СООТВЕТСТВИЯ ВЫДАН НА ОСНОВАНИИ

Протокола № ППБ-017/04-2021, выданного 12.04.2021 испытательной лабораторией Общества с ограниченной ответственностью Центра Сертификации «ТАТСЕРТ» RA.RU.21ОВ35; акта анализа состояния производства № 101-СС/03-2021, выданного 17.03.2021 органом по сертификации «СЗРЦ СЕРТ» Общества с ограниченной ответственностью «Северо-Западный Разрешительный Центр в области Пожарной Безопасности» ТРПБ.RU.ПБ74.
Схема сертификации 1с.

ДОПОЛНИТЕЛЬНАЯ ИНФОРМАЦИЯ

ГОСТ Р 53301-2013 «Клапаны противопожарные вентиляционных систем. Метод испытаний на огнестойкость (с Поправкой)». Пределы огнестойкости типов: тип СВТ-ПО-EI90-СТ, тип СВТ-ПЗ-EI90-СТ – EI90; тип СВТ-ПЗ-EI120-СТ, тип СВТ-ПЗ-EI120-СТ – EI120. Условия хранения клапанов в части воздействия климатических факторов внешней среды - по группе условий ОЖ2-ОЖ4 ГОСТ 15150, при температуре от минус 50 до плюс 50 градусов Цельсия и относительной влажностью воздуха не более 98%. Срок хранения до ввода в эксплуатацию – 2 года. Срок годности (службы) изделия – 10 лет.

СРОК ДЕЙСТВИЯ С 13.04.2021 **ПО** 12.04.2026 **ВКЛЮЧИТЕЛЬНО**

Руководитель (уполномоченное лицо) органа по сертификации (подпись) Федорова Наталия Александровна (Ф.И.О.)

М.П.

Эксперт (эксперт-аудитор) (эксперты (эксперты-аудиторы)) (подпись) Зинина Александра Константиновна (Ф.И.О.)

АО «Опцион», Москва, 2019 г., «Б». Лицензия № 05-05-09/003 ФНС РФ. ТЗ № [illegible] 47-42, www.opcion.ru

ЕВРАЗИЙСКИЙ ЭКОНОМИЧЕСКИЙ СОЮЗ

ПРИЛОЖЕНИЕ

К СЕРТИФИКАТУ СООТВЕТСТВИЯ № ЕАЭС RU C-RU.ПБ74.В.00222/21

Серия RU № 0696120

На продукцию, включенную в Единый перечень продукции, подлежащей обязательной сертификации

Код ТН ВЭД ЕАЭС	Полное наименование продукции, сведения о продукции, обеспечивающие её идентификацию (тип, марка, модель, артикул и др.)	Наименование и реквизиты документа (документов), в соответствии с которыми изготовлена продукция
8481 80 790 0	Клапаны противопожарные, функционирующие в составе систем противодымной вентиляции, марки СВТ, исполнения и типов:	ТУ 28.99.39–006–50625923–2021 «КЛАПАНЫ ПРОТИВОПОЖАРНЫЕ «СВТ-П»
	тип СВТ-ПО-EI90-СТ, в нормально открытом канальном исполнении, прямоугольного сечения габаритными размерами по ширине от 100 мм до 2000 мм, по высоте от 100 мм до 1600 мм, круглого сечения диаметром от 100 мм до 1000 мм, с электромеханическим приводом.	
	тип СВТ-ПЗ-EI120-СТ, в нормально закрытом канальном исполнении, прямоугольного сечения, габаритными размерами по ширине от 100 мм до 2000 мм, по высоте от 100 мм до 1600 мм, с электромеханическим приводом.	
	тип СВТ-ПЗ-EI90-СТ, в нормально закрытом стеновом исполнении, прямоугольного сечения, габаритными размерами по ширине от 300 мм до 2000 мм, по высоте от 300 мм до 1600 мм, с электромеханическим приводом.	
	типа СВТ-ПЗ-EI120-СТ, в нормально закрытом стеновом исполнении, прямоугольного сечения габаритными размерами по ширине от 300 мм до 2000 мм, по высоте от 300 мм до 1600 мм, с электромеханическим приводом.	

Руководитель (уполномоченное лицо) органа по сертификации (подпись) М.П. Федорова Наталия Александровна (Ф.И.О.)

Эксперт (эксперт-аудитор) (эксперты (эксперты-аудиторы)) (подпись) Зинина Александра Константиновна (Ф.И.О.)

АО «Опцион», Москва, 2019 г., «Б». Лицензия № 05-05-09/003 ФНС РФ. ТЗ № 209-14г.; (495) 726-47-42, www.opcion.ru

МИНИСТЕРСТВО ПРОМЫШЛЕННОСТИ И ТОРГОВЛИ РЕСПУБЛИКИ ТАТАРСТАН

ЦСМ ТАТАРСТАН

ФБУ «ГОСУДАРСТВЕННЫЙ РЕГИОНАЛЬНЫЙ ЦЕНТР СТАНДАРТИЗАЦИИ, МЕТРОЛОГИИ И ИСПЫТАНИЙ В РЕСПУБЛИКЕ ТАТАРСТАН»

ДИПЛОМ

II СТЕПЕНИ

награждается

ООО «СВЕТОЗАР ТРЕЙД»

в номинации:

Продукция производственно-технического назначения

Клапан противопожарный общепромышленный СВТ-ПЗ-EI 90-BLE230-C

ЛУЧШИЕ ТОВАРЫ И УСЛУГИ РЕСПУБЛИКИ ТАТАРСТАН

THE BEST GOODS AND SERVICES OF THE REPUBLIC OF TATARSTAN

2019

ЗАМЕСТИТЕЛЬ ПРЕМЬЕР-МИНИСТРА РЕСПУБЛИКИ ТАТАРСТАН – МИНИСТР ПРОМЫШЛЕННОСТИ И ТОРГОВЛИ РЕСПУБЛИКИ ТАТАРСТАН

А.А. КАРИМОВ

ДИРЕКТОР ФБУ «ЦСМ ТАТАРСТАН»

Ф.Х. ТУКТАРОВ



ООО «СВЕТОЗАР ТРЕЙД»

Офис продаж и производство:
422527, Россия, Республика Татарстан,
Зеленодольский район, п. Новониколаевский, ул. Овражная,
д. 4, «Индустриальный парк М 7», участок 87

КОНТАКТЫ:
8 (800) 775-97-79
8 (937) 006-77-99
8 (843) 500-09-48

svetozartrade@yandex.ru
www.svetozart.ru